机油泵和滤清器部分 Lubricating Oil Pump and Oil Filter

序号 No.	零部件图号 Part No.	名称	Part Name	每台数量 Qty												规格标准 Standard Specification
				HOWO						A7						
				D12.34-30	D12.38-30	D12.42-30	D12.46-30			D12.34-30	D12.38-30	D12.42-30	D12.46-30			
-	VG1246070001	机油滤清器总成	Oil filter assembly	1	1	1	1			1	1	1	1			
1	VG1246070002	机油滤清器芯	Oil filter	1	1	1	1			1	1	1	1			
2	VG1246070003	机油滤清器座	Oil filter body	1	1	1	1			1	1	1	1			
3	Q1840860	六角法兰面螺栓	Hex head bolt	4	4	4	4			4	4	4	4			
4	VG1246070012	机油冷却器芯	Oil cooler	1	1	1	1			1	1	1	1			
5	VG1400010032	密封圈	Sealing ring	2	2	2	2			2	2	2	2			
6	Q150B0816	六角头螺栓	Hex head bolt	4	4	4	4			4	4	4	4			
7	Q41808	波形弹簧垫圈	Spring washer	4	4	4	4			4	4	4	4			
8	VG1246070014	集滤器总成	Oil strainer assembly	1	1	1	1			1	1	1	1			
9	VG140778	垫片	Gasket	1	1	1	1			1	1	1	1			
10	Q150B1025	六角头螺栓	Hex head bolt	2	2	2	2			2	2	2	2			
11	Q41810	波形弹簧垫圈	Spring washer	2	2	2	2			2	2	2	2			
12	VG1246070022	机油泵总成	Oil pump assembly	1	1	1	1			1	1	1	1			
13	Q5210510	圆柱销	Dowel pin	2	2	2	2			2	2	2	2			
14	VG1246070036	O 型密封圈	O-ring	1	1	1	1			1	1	1	1			
15	Q150B1045	六角头螺栓	Hex head bolt	3	3	3	3			3	3	3	3			
16	Q40310	弹簧垫圈	Spring washer	3	3	3	3			3	3	3	3			
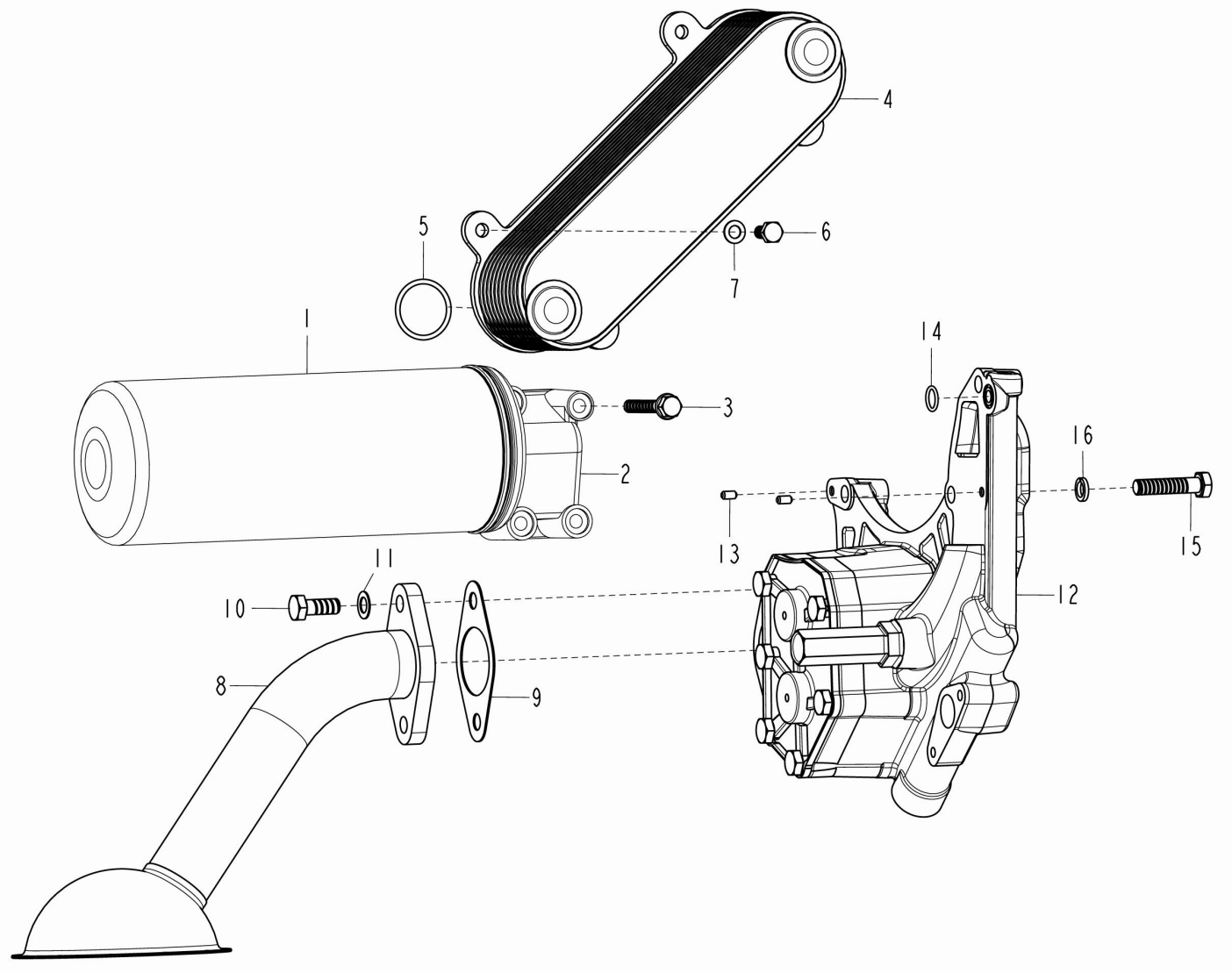
机油泵和滤清器部分 Lubricating Oil Pump and Oil Filter